別表第一（第2条関係）法人の組織図
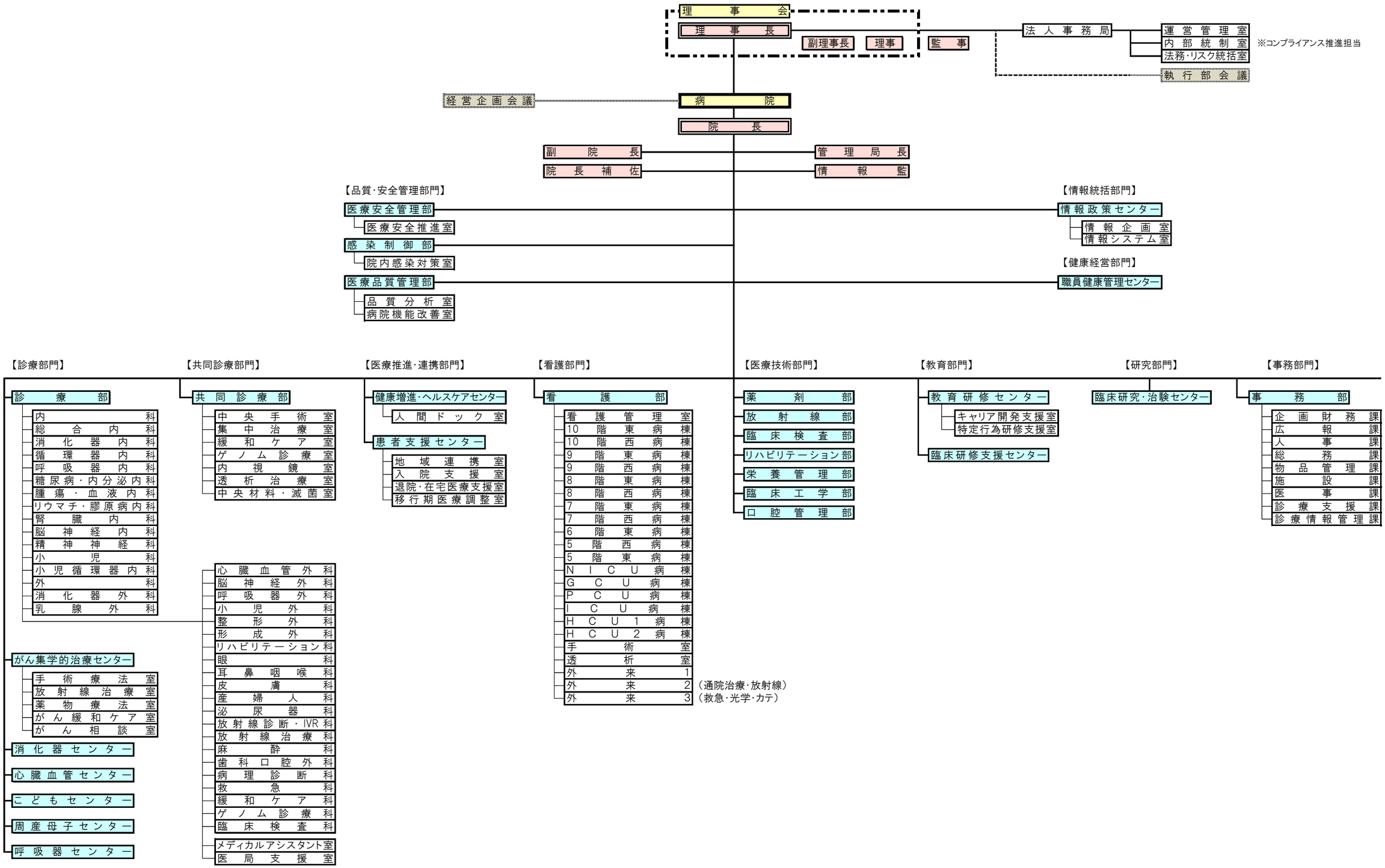
2026年4月1日現在